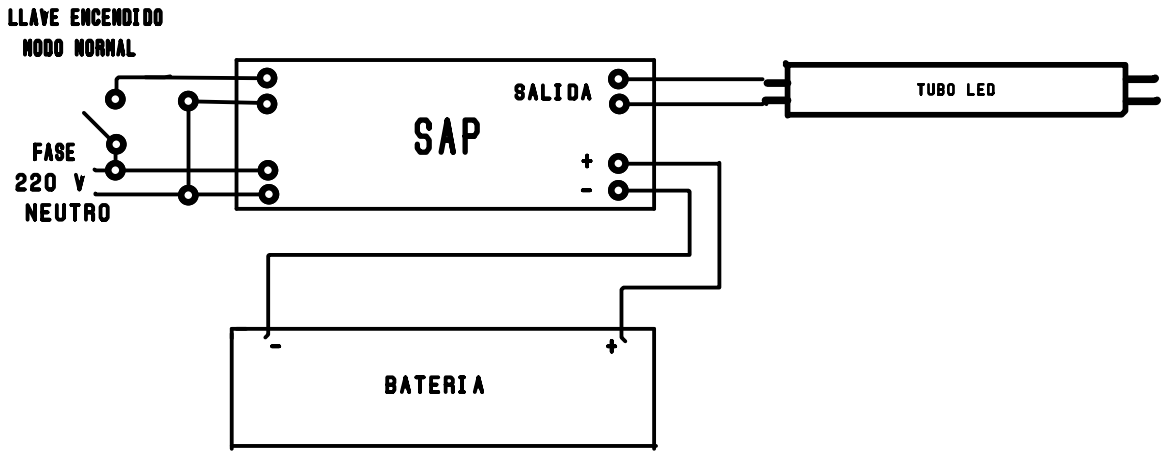DIAGRAMA DE CONEXION DE SAP CON TUBO LED