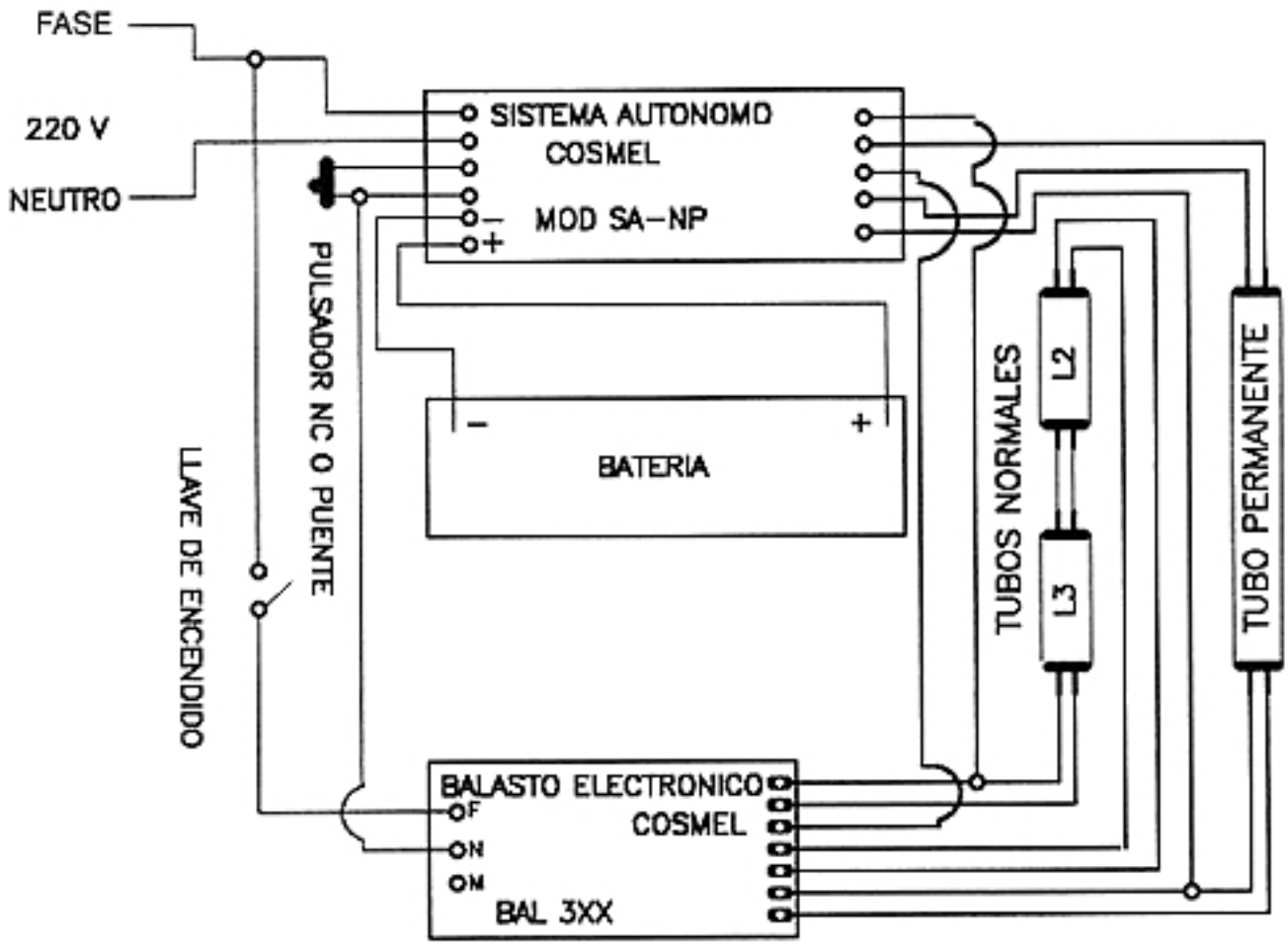
FASE
220 V
NEUTRO
SISTEMA AUTONOMO
COSMEL
MOD SA-NP
PULSADOR NC O PUENTE
LLAVE DE ENCENDIDO
BATERIA
TUBOS NORMALES
L2
L3
TUBO PERMANENTE
BALASTO ELECTRONICO
COSMEL
BAL 3XX