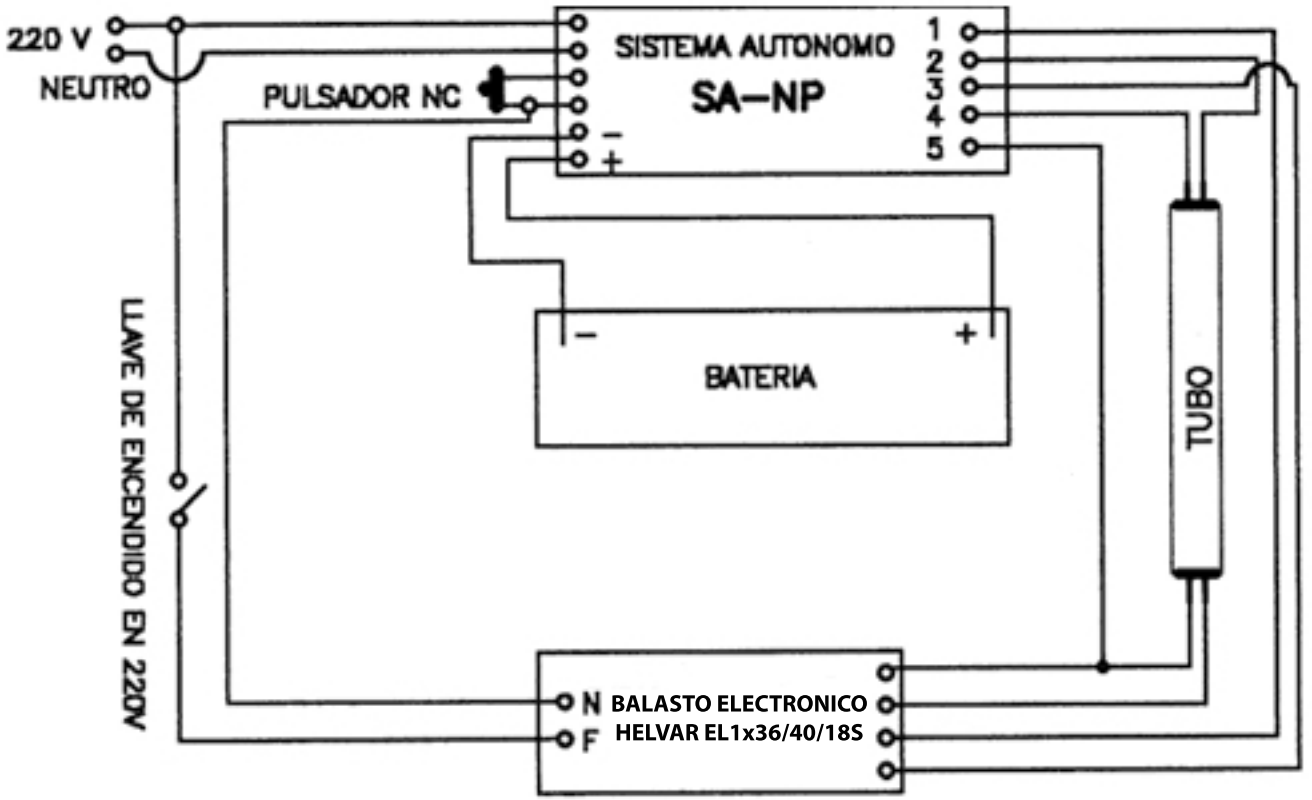
220 V
NEUTRO
PULSADOR NC
SISTEMA AUTONOMO
SA–NP
1
2
3
4
5
–
+
BATERIA
–
+
TUBO
LLAVE DE ENCENDIDO EN 220V
N
F
BALASTO ELECTRONICO
HELVAR EL1x36/40/18S